DDG-500A

DDG-500A

±　　±

±

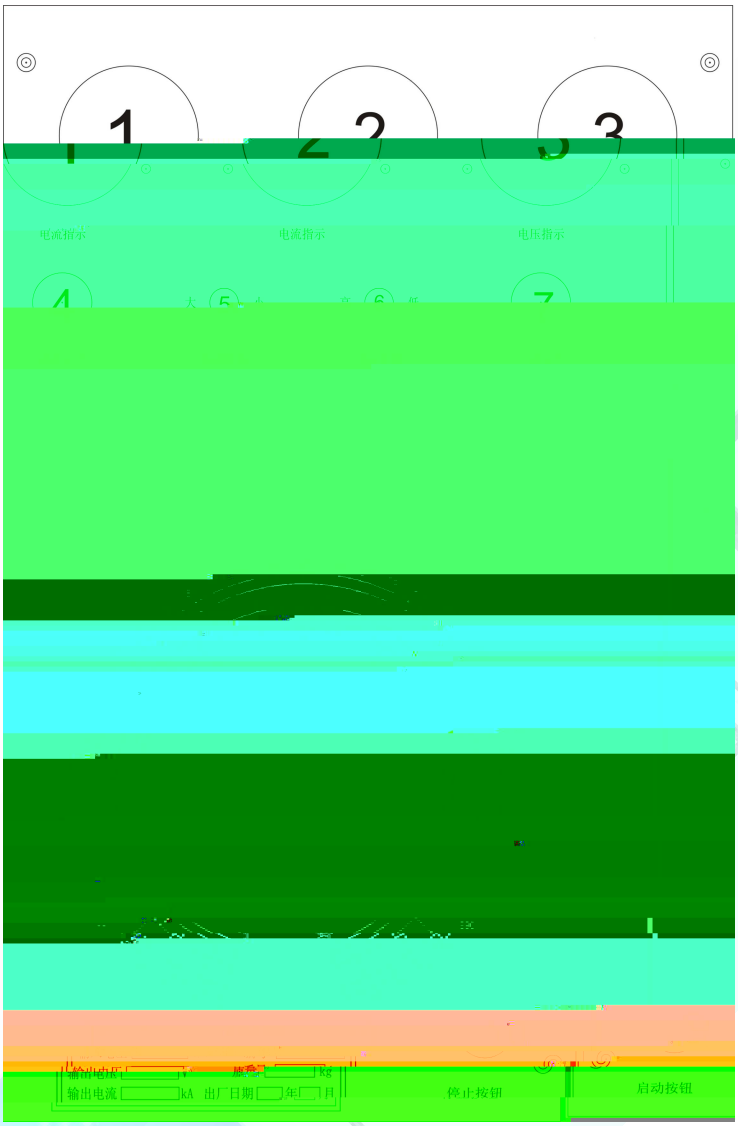
1
2
3
电流指示
电流指示
电压指示
4
5
6
7
输出电压
V
输出电流
kA
出厂日期
年
月
停止按钮
启动按钮

;

2

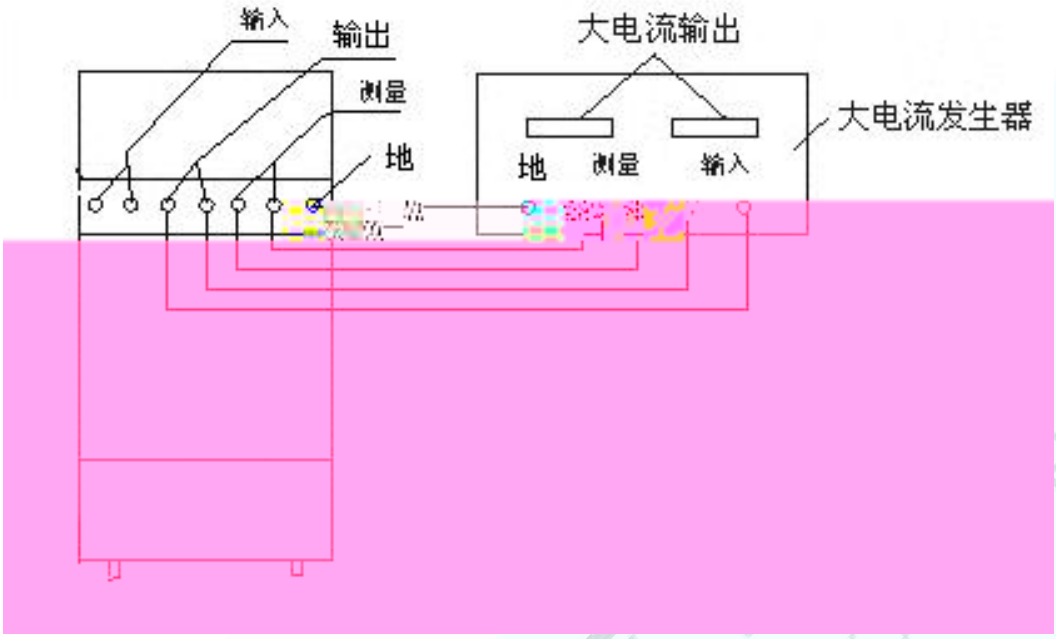

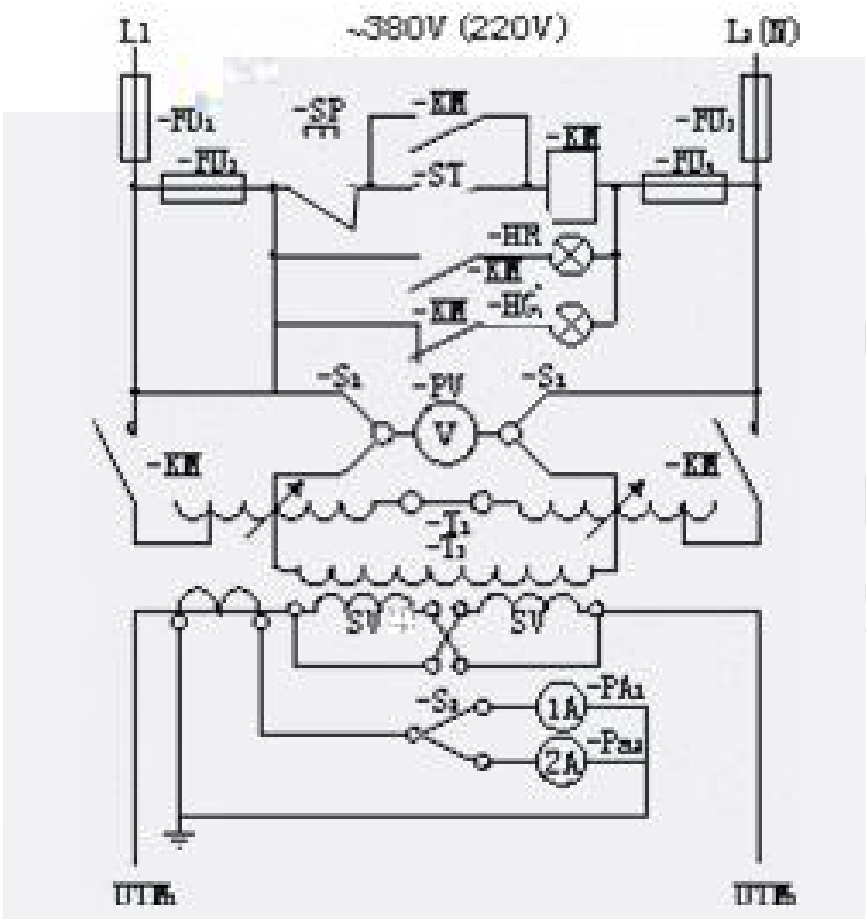

-UK1 2 -FU3 4
-SP -ST -KM
-HG -HR -T1
-T2 -TA
-S2 -S1
-PA1 -PA2 -PV

1 220V 220V T1

2 1000A S1

3 6A/mm2 3

1.

2. 500V

