赫兹电力
HERTZ POWER


UREF
参考电压输入

± ×

± ±

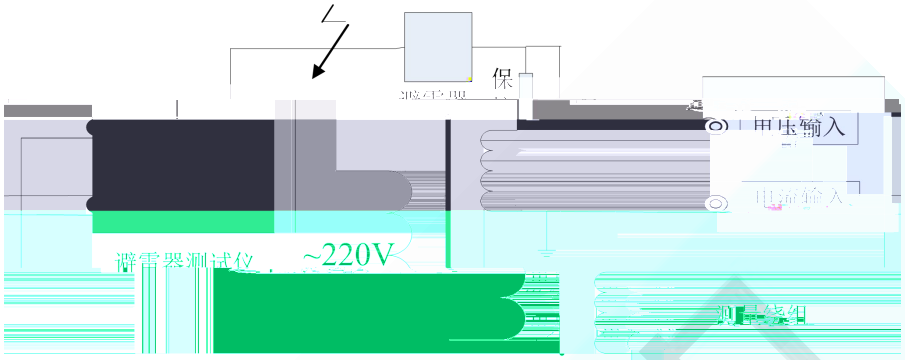
保
电压输入
电流输入
避雷器测试仪
~220V
测量绕组

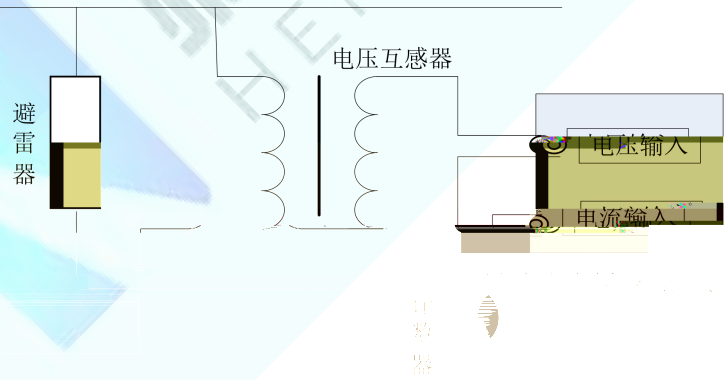
电压互感器
避雷器
电压输入
电流输入

赫兹电力
HERTZ POWER

赫兹电力
HERTZ POWER

赫兹电力 HERTZ POWER

赫兹电力
HERTZ POWER

赫兹电力
HERTZ POWER