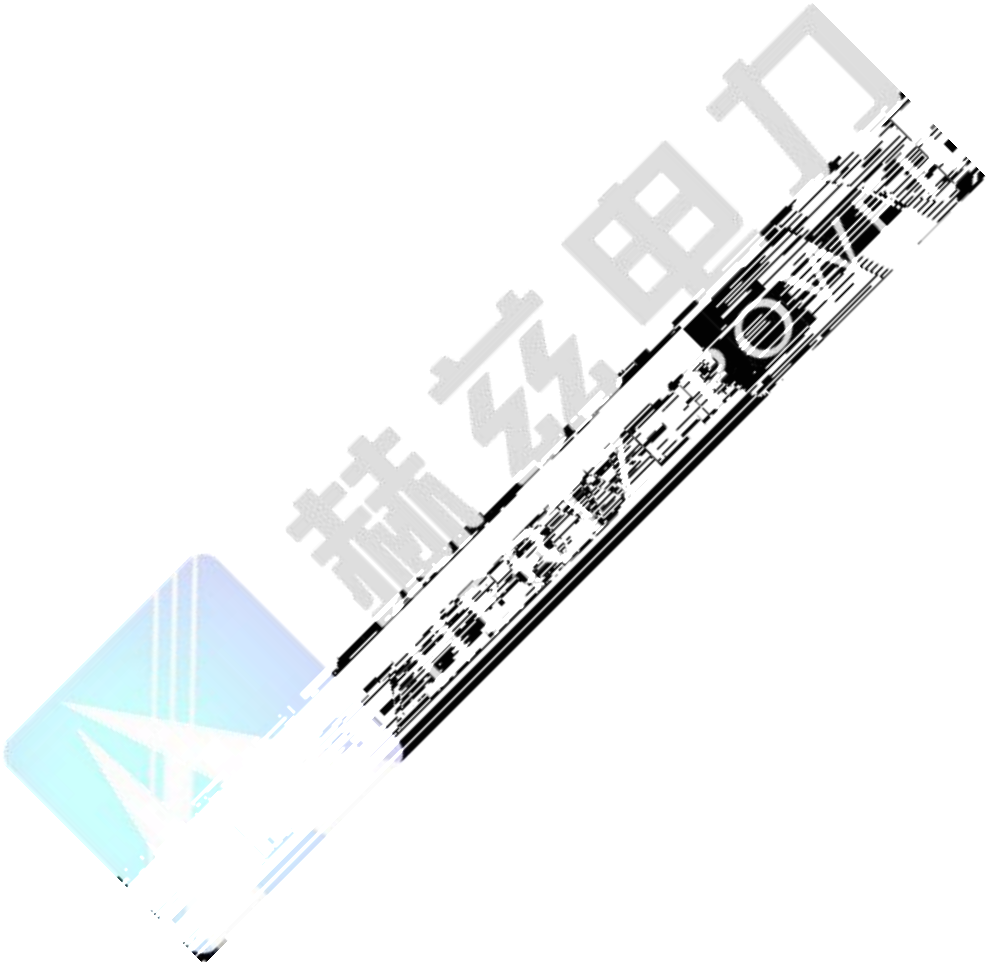

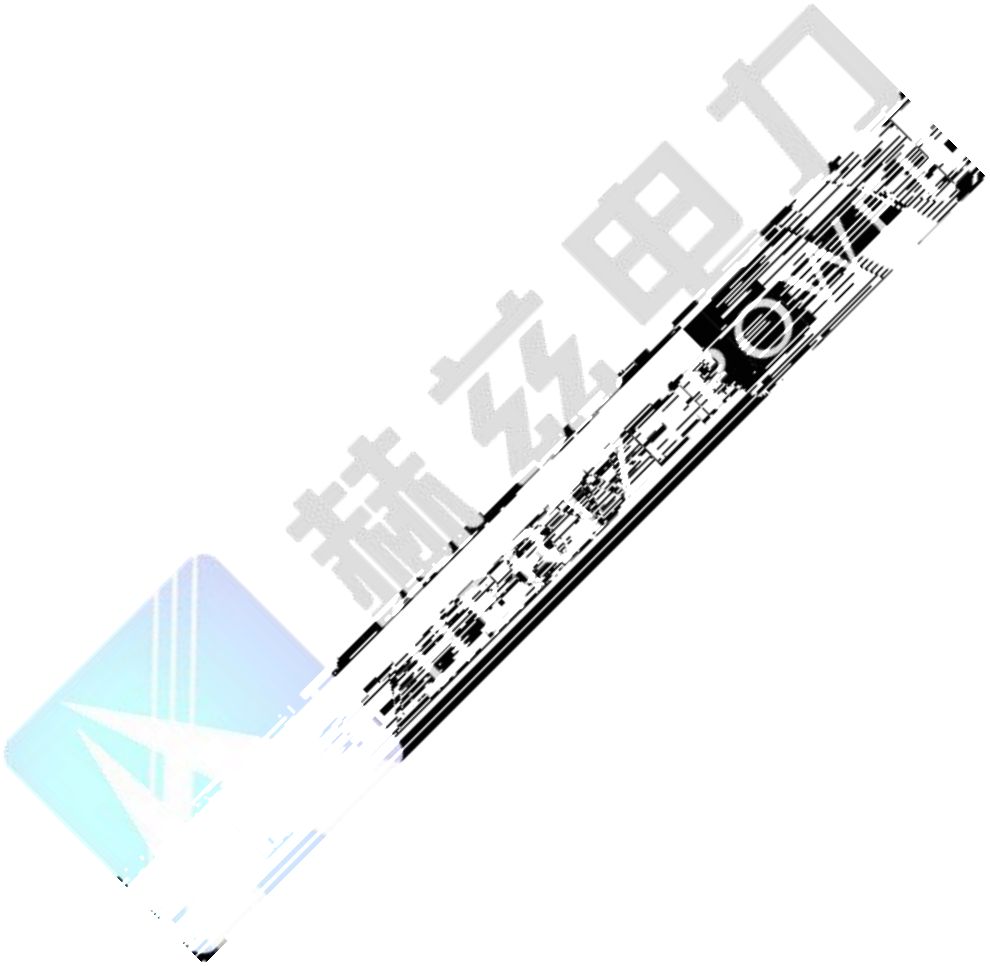



027-83267669

www.whhezi.com whhezi@163.com

14. : 55

15. :30min

	kVA	V	kV	mA	kV	mm	kg
GTB-1.5/50	1.5			30		240×180×380	13
GTB-3/50	3			60		330×28	

50 70

200

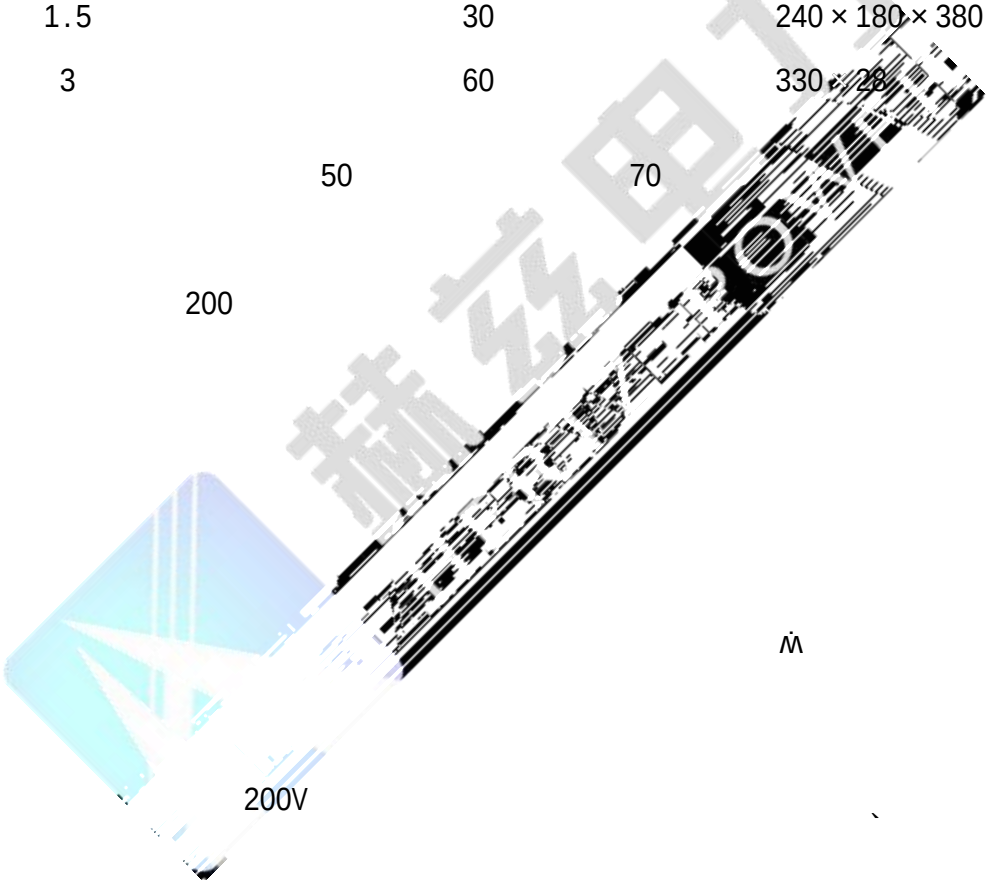

200V

1 2

027-83267669

whhezi@163.com

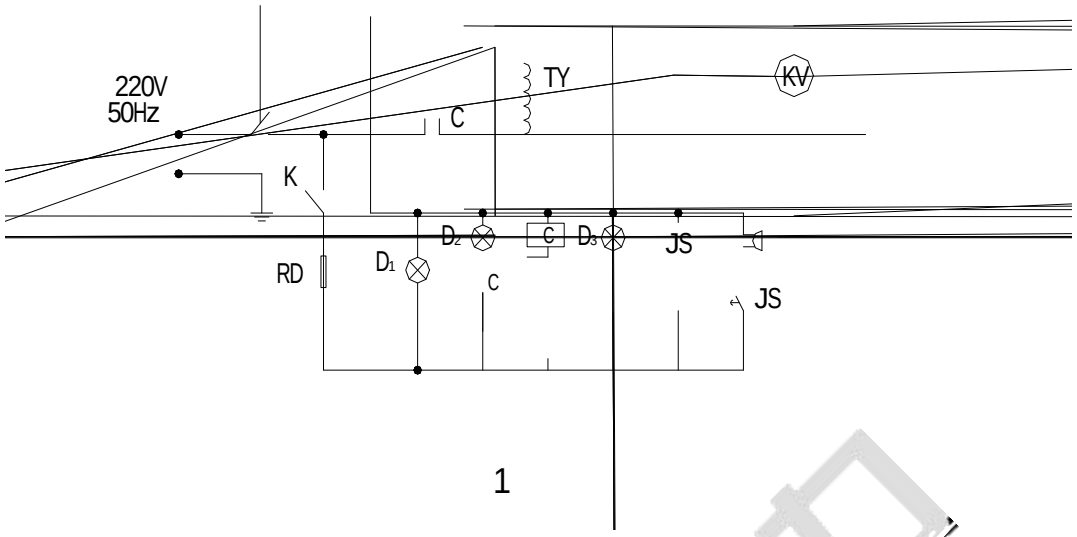

1

027-83267669
whhezi@163.com

“ ” “ ”

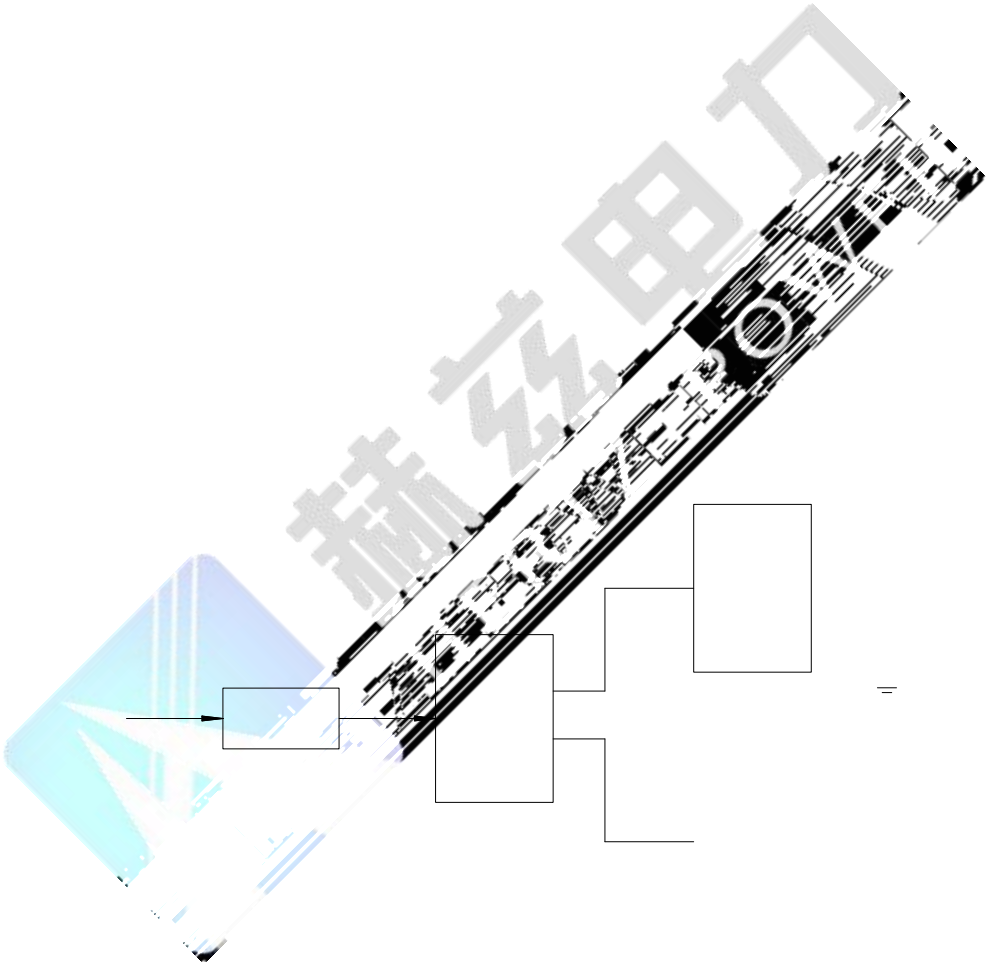



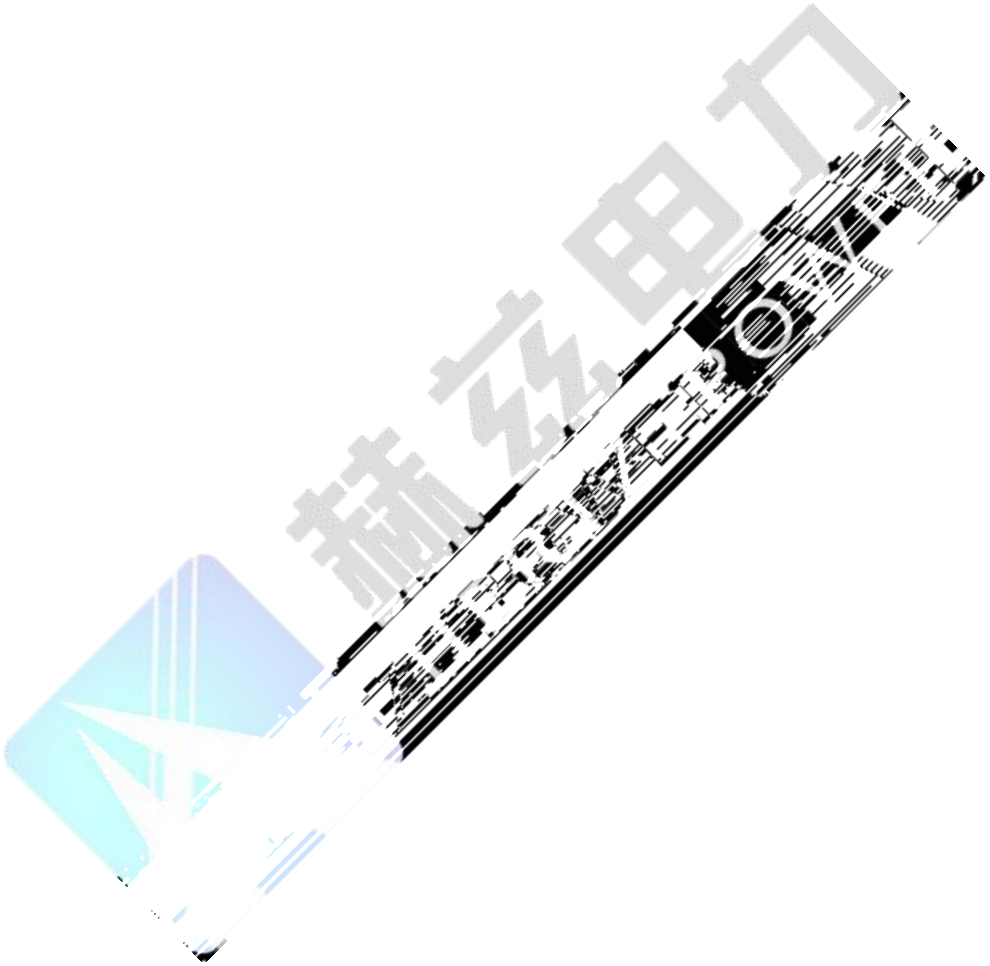

P_0— P—

P_0=P

1

	kVA						mm	kg
			V	Hz	V	A		
HZTC	3	1	220	50	240	13.6	300*400*220	17
HZTC	5	1	220	50	240	22.7	300*400*230	20
HZTC	10	1	220	50	240	45.5	410*540*680	28
HZTC	15	1	220 380	50	240 430	68 39	410*540*680	35
HZTC	20	2	380	50	430	52.6	410*540*680	40
HZTC	30	2	380	50	430	78.9	470*630*1100	65
HZTC	50	2	380	50	430	131.5	1020*650*1600	

1

5—1

5—2

5—3

“ s ”

5—4

027-83267669

www.whhezi.com whhezi@163.com

833 E

赫兹电力
HERTZ POWER

